VRAR и другие непонятные буквы ☺

КВАНТОРИУМ

Любая достаточно развитая технология неотличима от магии.

Артур Кларк

ТЕХНОЛОГИЯ: ВИРТУАЛЬНАЯ РЕАЛЬНОСТЬ

ТЕХНОЛОГИЯ: ВИРТУАЛЬНАЯ РЕАЛЬНОСТЬ

ВИРТУАЛЬНАЯ РЕАЛЬНОСТЬ?

ВИРТУАЛЬНАЯ РЕАЛЬНОСТЬ?

ТЕХНОЛОГИЯ: ВИРТУАЛЬНАЯ РЕАЛЬНОСТЬ

Virtual Reality *англ. Virtuality Reality (сокр. VR)* – это искусственный мир, созданный средствами компьютерного моделирования, симуляция реального мира.

Попадая в виртуальную реальность, человек воспринимает ее через органы чувств: зрение, слух, обоняние. Таким образом создается эффект присутствия (погружения).

Важнейший принцип VR – обеспечение реакции системы на действия пользователя. Для этого используются специальные устройства взаимодействия.

sensorama

The Revolutionary Motion Picture System that takes you into another world with

- 3-D
- WIDE VISION
- MOTION
- COLOR
- STEREO-SOUND

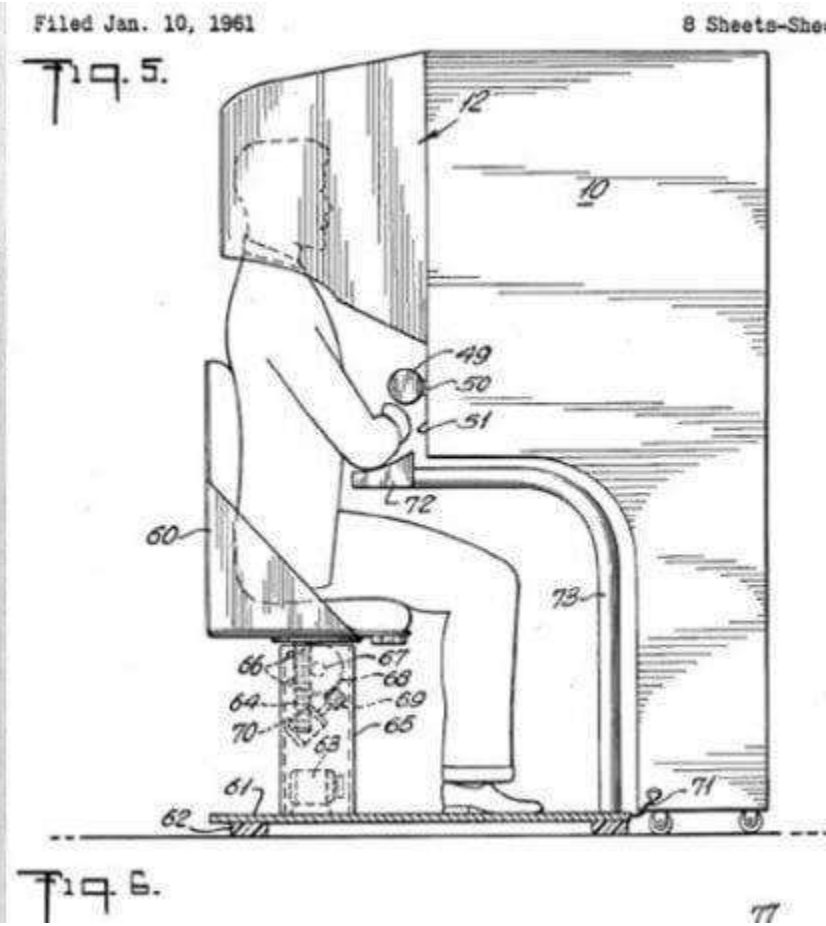

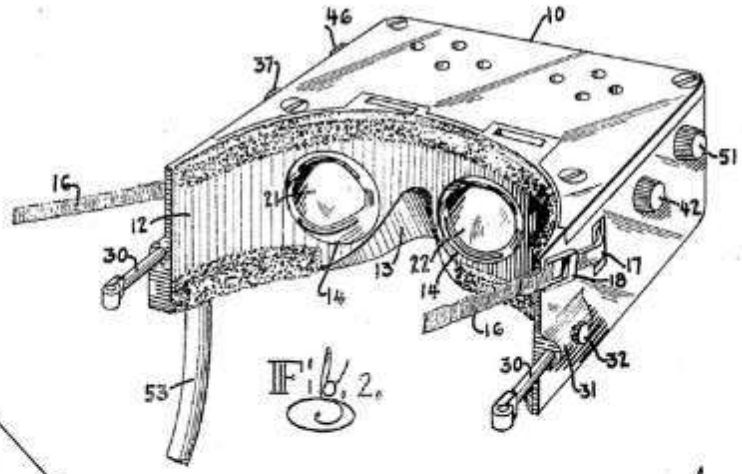

Fig. 2.

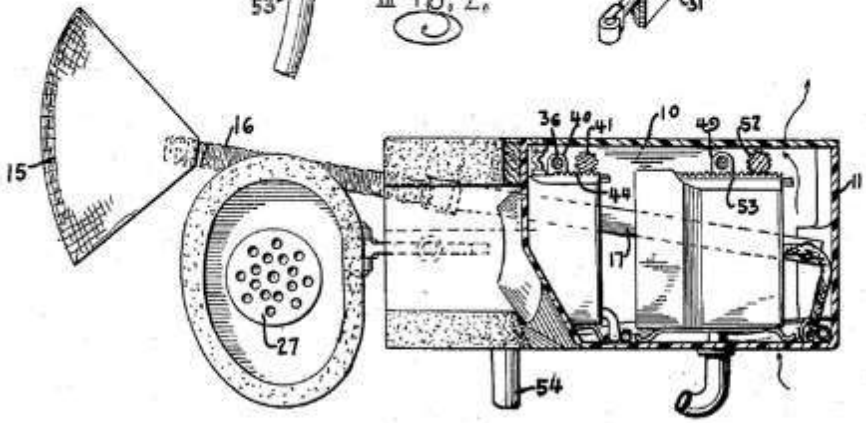

Fig. 4.

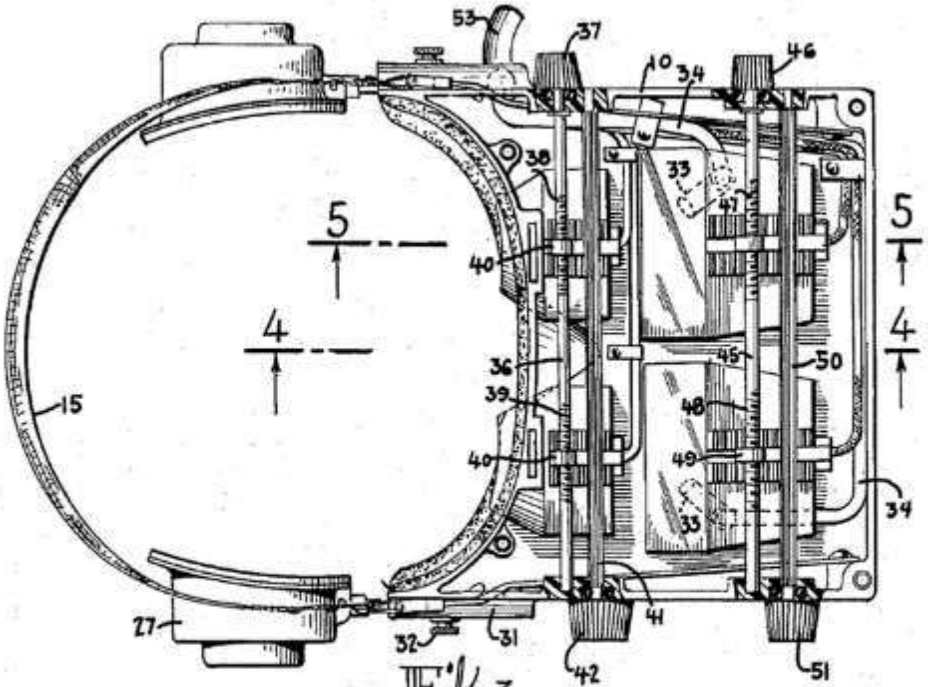

Fig. 3.

INVENTOR
Morton T. Skiling
BY Briggs Everard
his ATTORNEYS

ВСЕ ПРИДУМАНО ОЧЕНЬ ДАВНО ☺

Стереоскоп (1837) &GAF Viewmaster(1966)

ВСЕ ПРИДУМАНО ОЧЕНЬ ДАВНО ☺

Стив Манн & Разработки военных

ВСЕ ПРИДУМАНО ОЧЕНЬ ДАВНО ☺

RB2 (1982) & NASA (1983)

ВСЕ ПРИДУМАНО ОЧЕНЬ ДАВНО ☺

1993 … 1995 … 1997

ВСЕ ПРИДУМАНО ОЧЕНЬ ДАВНО ☺

Союзмультфильм)1994)

VR: НОСИМЫЕ УСТРОЙСТВА (HMD)

VR: НОСИМЫЕ УСТРОЙСТВА (HMD)

VIRTUAL REALITY

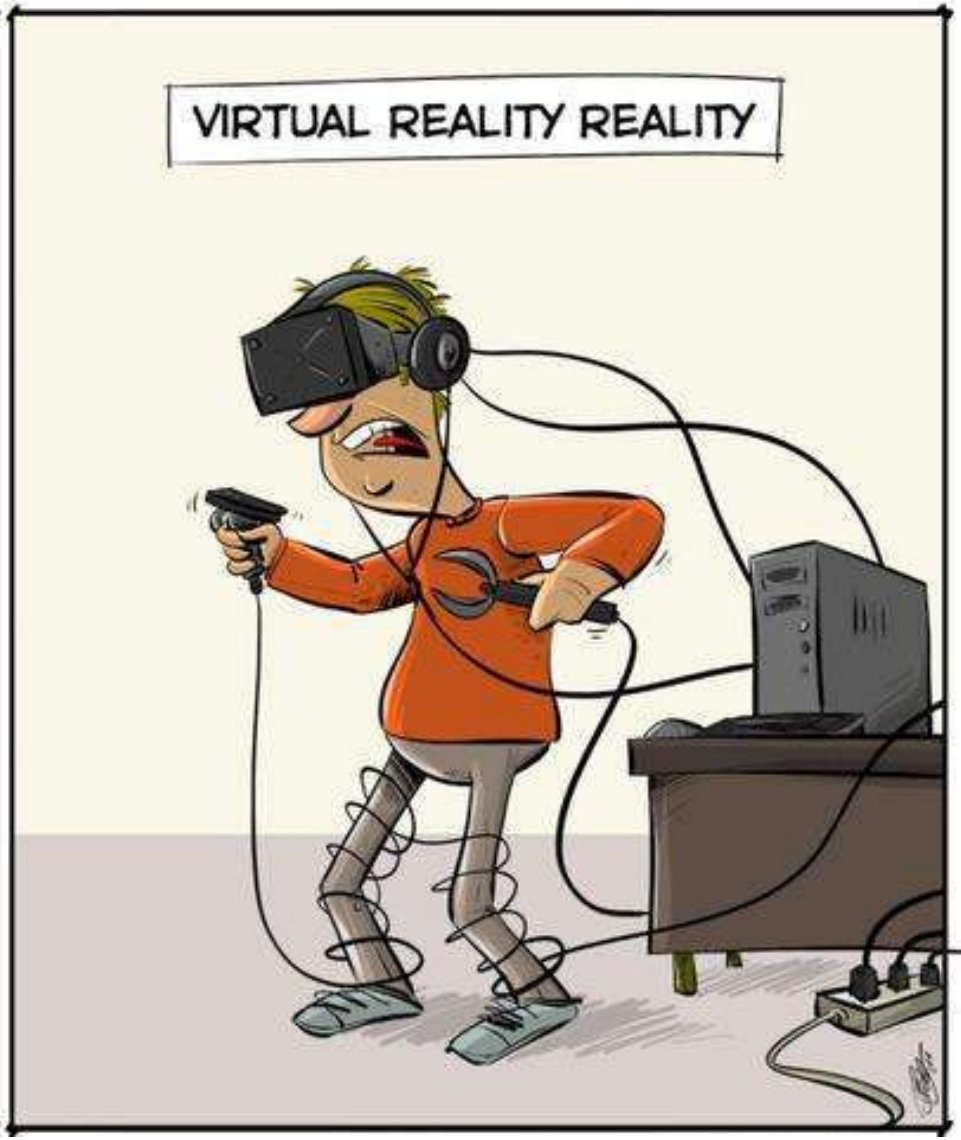
VIRTUAL REALITY REALITY

VR: НОСИМЫЕ УСТРОЙСТВА (HMD)

VR: НОСИМЫЕ УСТРОЙСТВА (HMD)

ТЕХНОЛОГИЯ: ПАНОРАМНОЕ ВИДЕО

ТЕХНОЛОГИЯ: ПАНОРАМНОЕ ВИДЕО

ТЕХНОЛОГИЯ: ПАНОРАМНОЕ ВИДЕО

VR: НОСИМЫЕ УСТРОЙСТВА (HMD)

VR: CAVE

Computer Aided Virtual Environment / Cave Automatic Virtual Environment

VR: CAVE

Computer Aided Virtual Environment / Cave Automatic Virtual Environment

VR: CAVE

Computer Aided Virtual Environment / Cave Automatic Virtual Environment

VR: SUIT

ВИРТУАЛЬНАЯ РЕАЛЬНОСТЬ

Голографические макеты

ВИРТУАЛЬНАЯ РЕАЛЬНОСТЬ

ВИРТУАЛЬНАЯ РЕАЛЬНОСТЬ: РАЗНООБРАЗИЕ СИСТЕМ

ТЕХНОЛОГИЯ: ДОПОЛНЕННАЯ РЕАЛЬНОСТЬ

ЧТО ЭТО ТАКОЕ?

ТЕХНОЛОГИЯ: ДОПОЛНЕННАЯ РЕАЛЬНОСТЬ

Дополненная реальность, *англ. Augmented Reality (сокр. AR)* – технология интерактивной компьютерной визуализации, которая дополняет изображение реального мира виртуальными элементами и дает возможность взаимодействовать с ними.

ОПТИЧЕСКИЙ ТРЕКИНГ

Маркерная технология

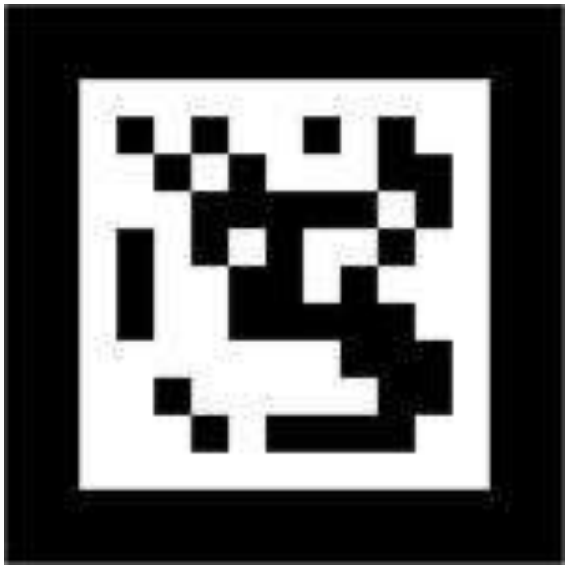

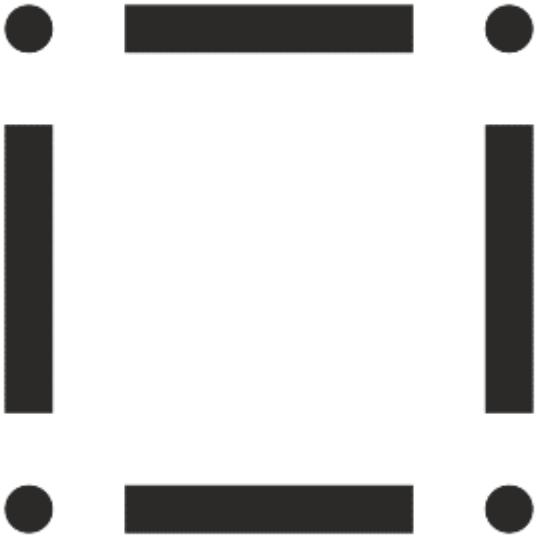

ОПТИЧЕСКИЙ ТРЕКИНГ

Безмаркерная технология

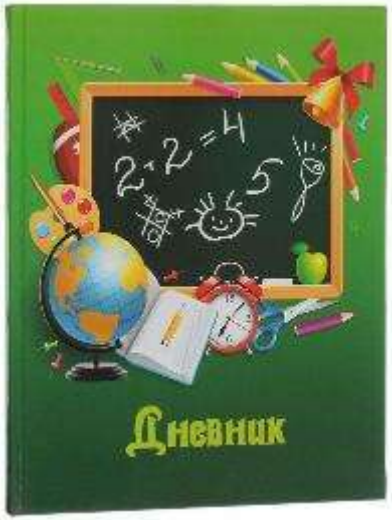

ТРЕКИНГ ОБЪЕКТОВ ОПРЕДЕЛЕННОЙ ФОРМЫ

Распознавание цилиндров, конусов и др.

ТРЕКИНГ ПРОИЗВОЛЬНЫХ ОБЪЕКТОВ

Создание виртуальной модели

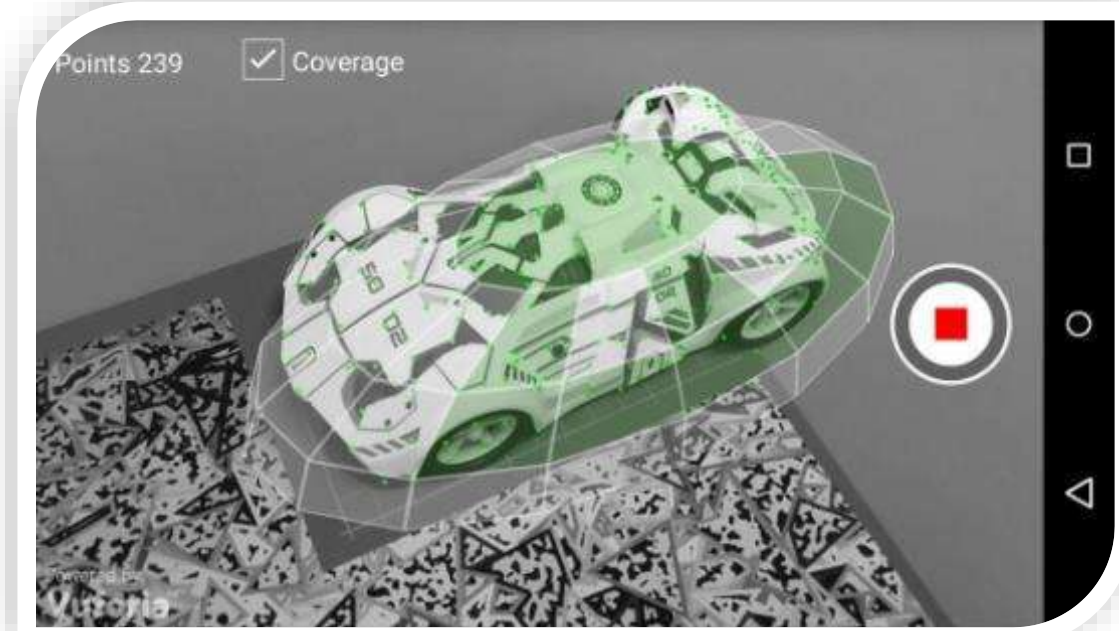

ГЕОЛОКАЦИЯ

Как работает?

ГЕОЛОКАЦИЯ

ОБОРУДОВАНИЕ

МОБИЛЬНЫЕ УСТРОЙСТВА

НОСИМЫЕ УСТРОЙСТВА

Кадр из «Назад в будущее 2» (1989)/ Очки Epson BT-2000

VAMR – чем различаются?

VAMR – чем различаются?

MIXED REALITY: СМЕШАННАЯ РЕАЛЬНОСТЬ

СМЕШАННАЯ РЕАЛЬНОСТЬ

СМЕШАННАЯ РЕАЛЬНОСТЬ

Дополненная + виртуальная

WINDOWS MIXED REALITY

СФЕРЫ ПРИМЕНЕНИЯ

КУЛЬТУРА

КУЛЬТУРА

МЕДИЦИНА

МЕДИЦИНА

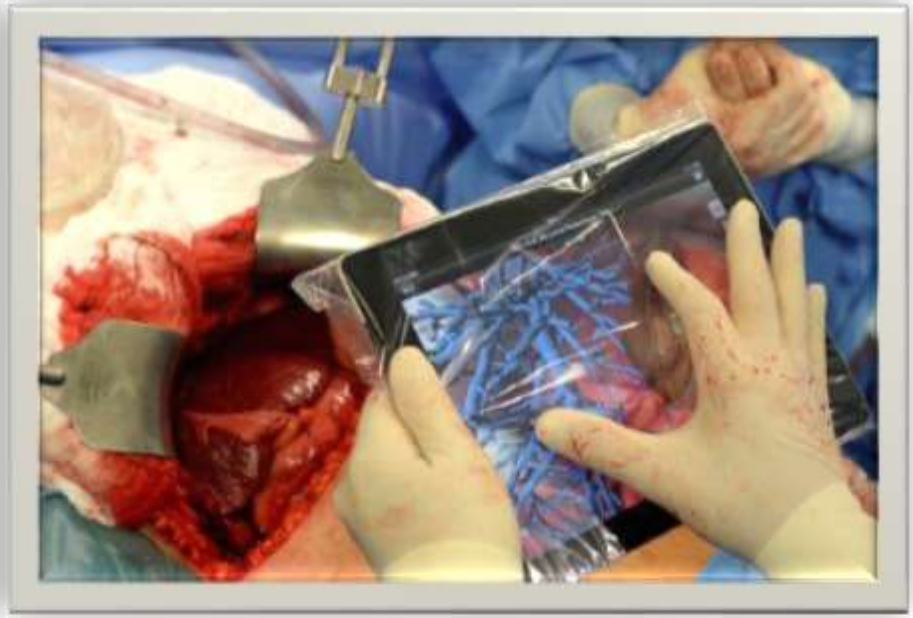

АРХИТЕКТУРА

ТРАНСПОРТ

ТРАНСПОРТ
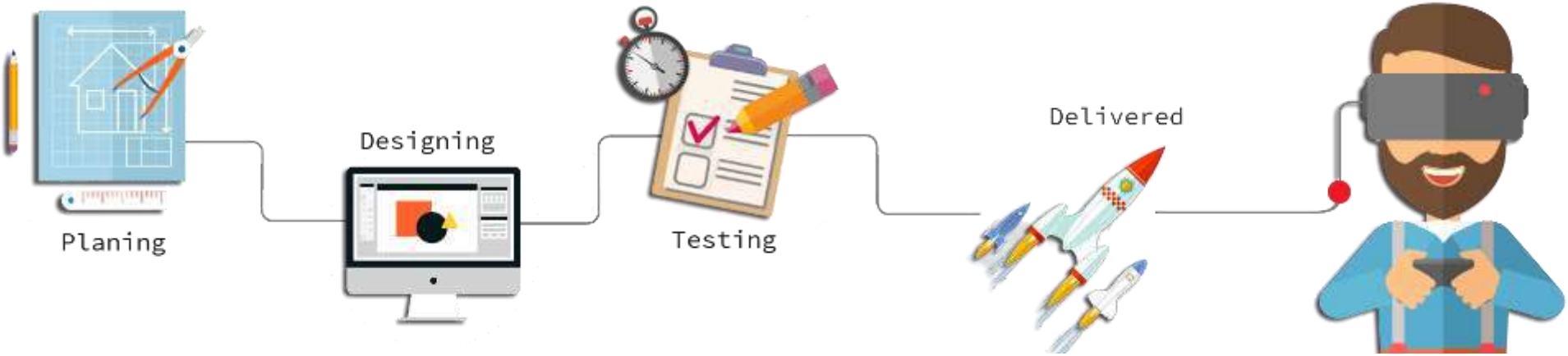
ВОПРОСЫ? ИДЕИ?